# Кровать А61 -05

***Фирма оставляет за собой право вносить изменения, не влияющие на качество изделия***

Сборку производите на чистой ровной поверхности!

| | | | | |
|---|---|---|---|---|
| Винт WWz M6x12 KB B34 12шт. | Винт WW M6x55 IB/1 B22 4шт. | Уголок кроватный 267x22 4шт. | Фиксатор рейки В-54 28шт. | Стяжка СМ-2 2шт. |
| Гайка круглая NW10x13B-NSYM 4шт. | Евровинт 6,3 x 13 B5 10шт. | Наконечник Н5 7шт. | Гвоздь 1,6x25 14шт. | |
| Шкант ø8x30 ш50 8шт. | Ключ к опоре MCH00A2H5 1шт. | Стяжка кроватная угловая 371.1424.04 2шт. | Саморез US4,0x30KB ш1 2шт. | Винт 6x30 B2 6шт. |
| Заглушка самоклеящаяся ø20 Z2 2шт. | | | | |

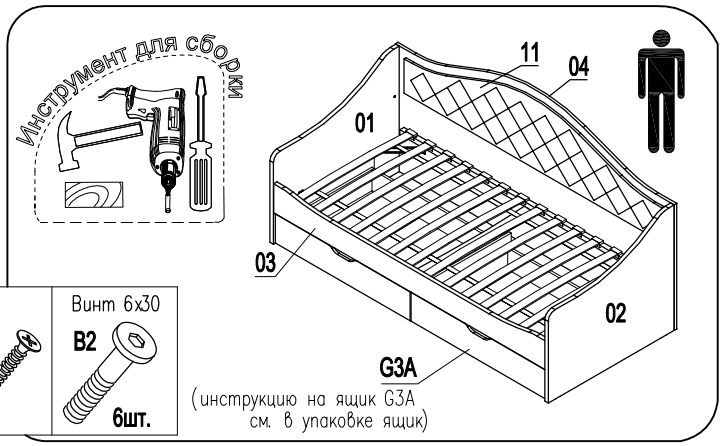


**ВНИМАНИЕ!**
При сборке не прилагайте больших усилий, чтобы не пробить щит шкантом.

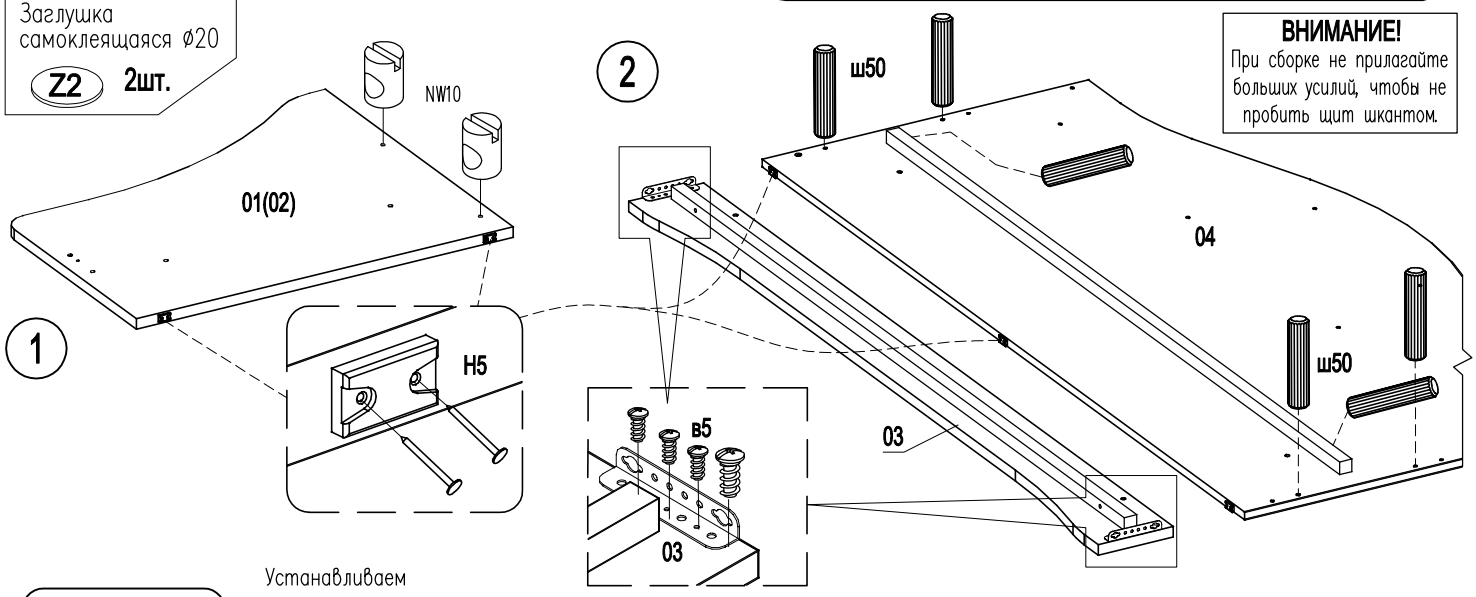


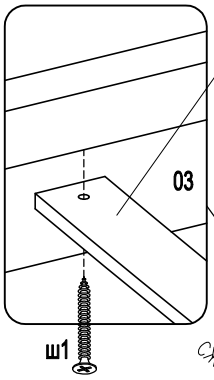


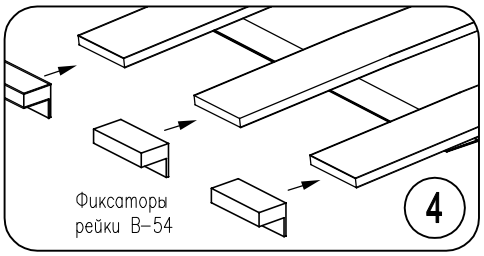


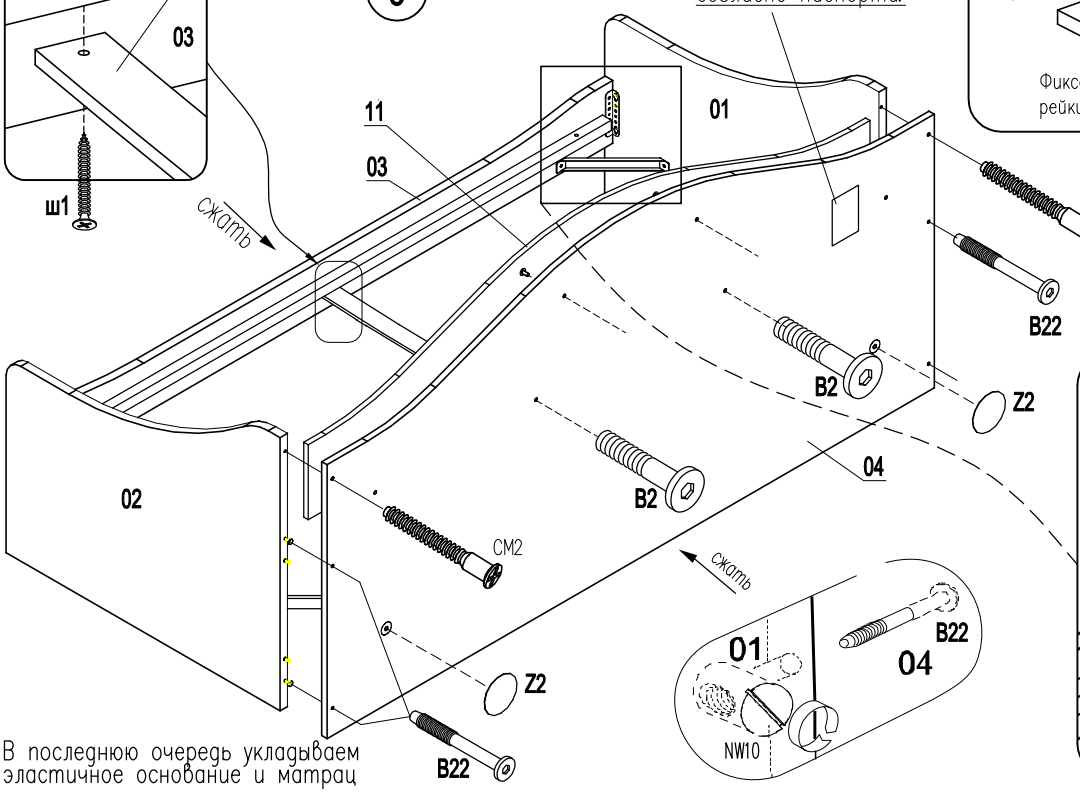


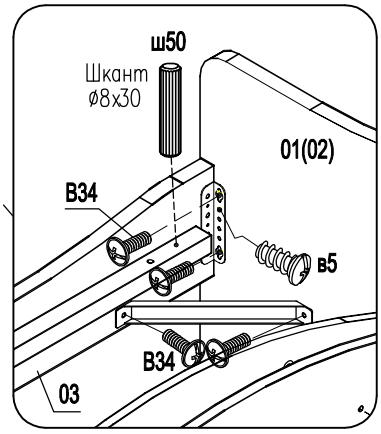


В последнюю очередь укладываем эластичное основание и матрац